KRIŽANJE S CESTO

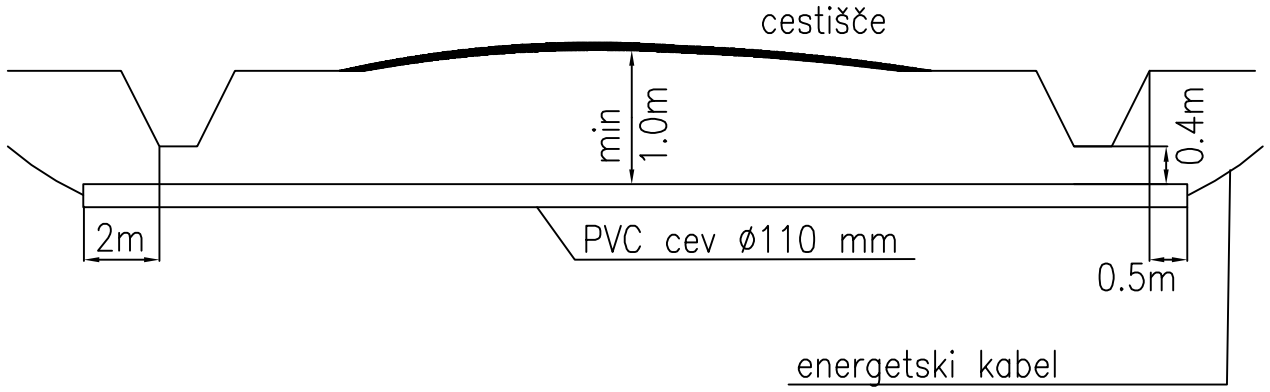

KRIŽANJE ENERGETSKEGA IN TELEFONSKEGA KABLA

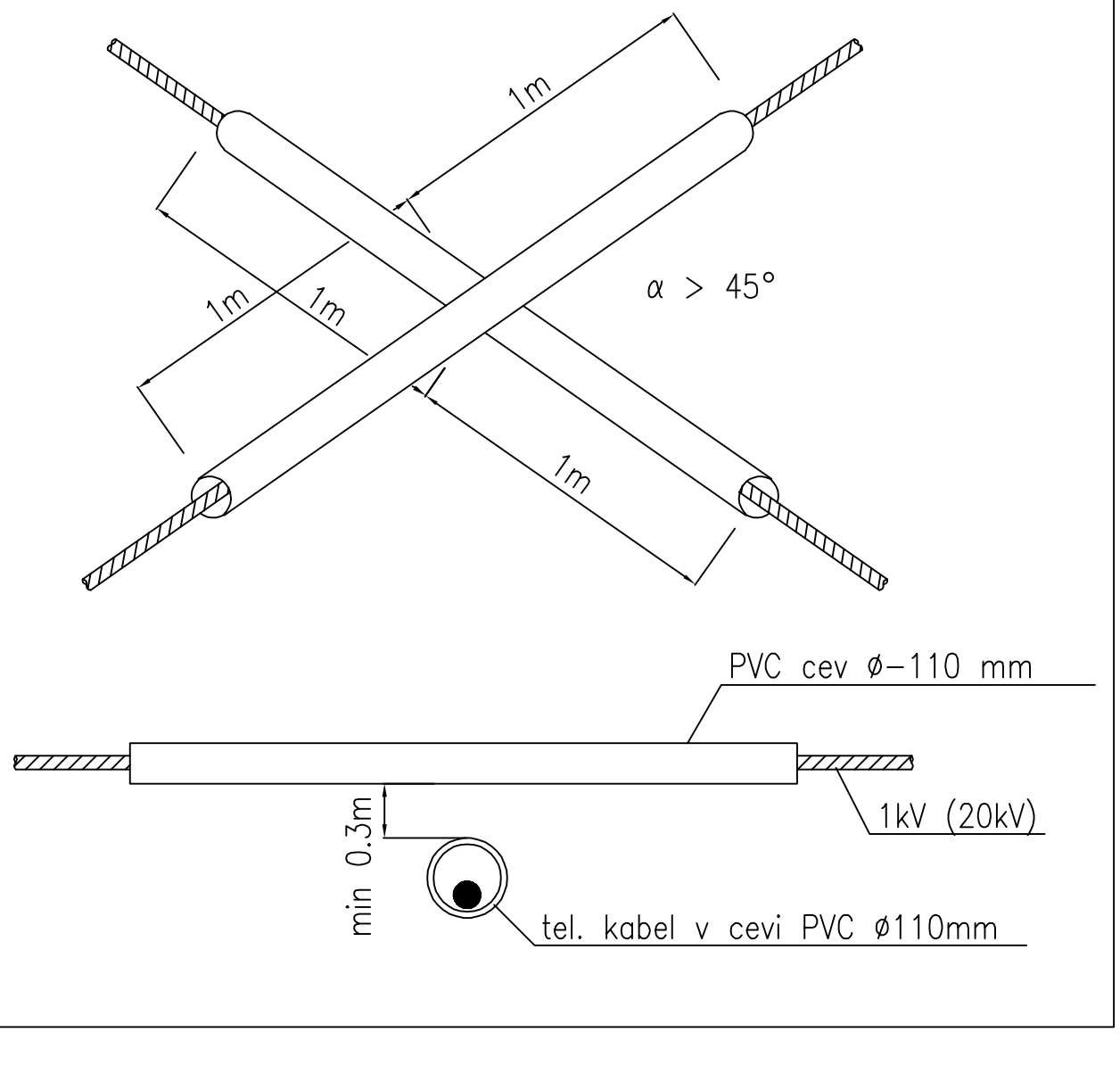

KRIŽANJE ENERG. KABLA Z VODOVODOM IN KANALIZACIJO

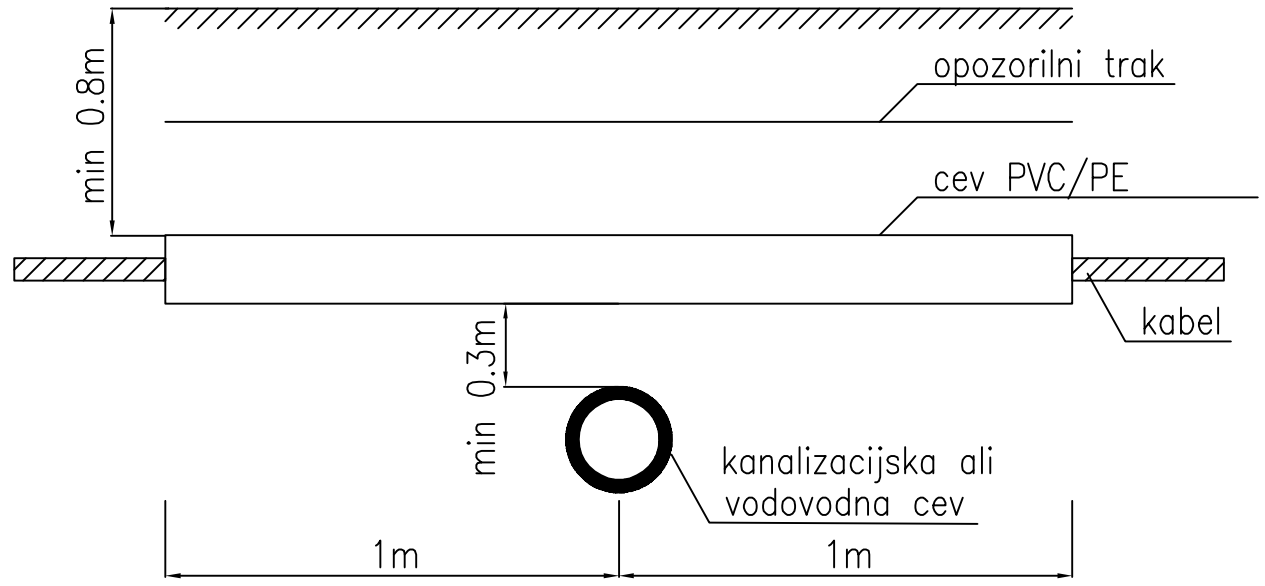

investitor:	Občina Hrastnik Pot Vitka Pavliča 5 1430 Hrastnik
projektant:	Savaprojekt, d.d., Cesta krških žrtev 59, 8270 Krško
naziv gradnje:	LK 122451 v Dolu do priključka na državno cesto
del gradnje:	
VP:	Momir Bogdan, u.d.i.k.t. IZS G-2527
VN:	Momir Bogdan, u.d.i.k.t. IZS G-2527
SP:	Miha Bukovec, d.i.e.
ime prikaza:	DETAJLI KRIŽANJA CR
s.p. načrta:	2 - Načrt s področja gradbeništva 2/3 - Načrt gradbenih del za inštalacije

datum:	merilo:	št. načrta/prikaza:	št. projekta:	vrsta dok.:	s.p. nač.:	št. risbe:	št. lista:	sprem.:
april 2026	/	SPK-2/3	25281-00	PZI	2/3	311	01	0

Ta načrt velja za pogodbeno določene namene.

A3